令和8年度（第80回）関東高等学校女子バレーボール大会結果

期　日　令和8年5月30日（土）・5月31日（日）
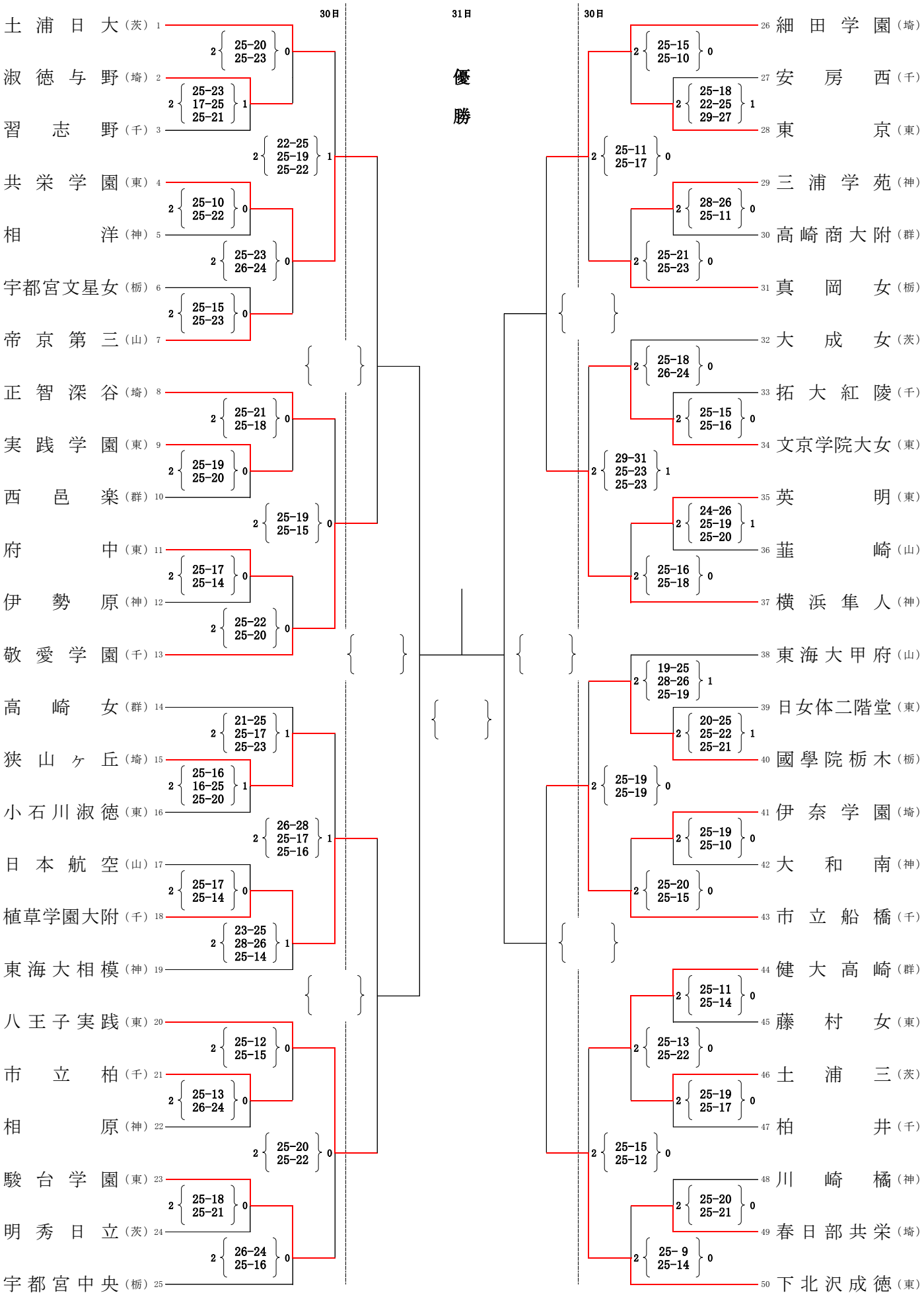
会　場　東金アリーナ、大網白里アリーナ、城西国際大学、茂原市市民体育館