令和8年度　関東高等学校バレーボール大会千葉県予選会

女子

優　勝

敬　愛　学　園　高　等　学　校

（7大会連続　10回目）

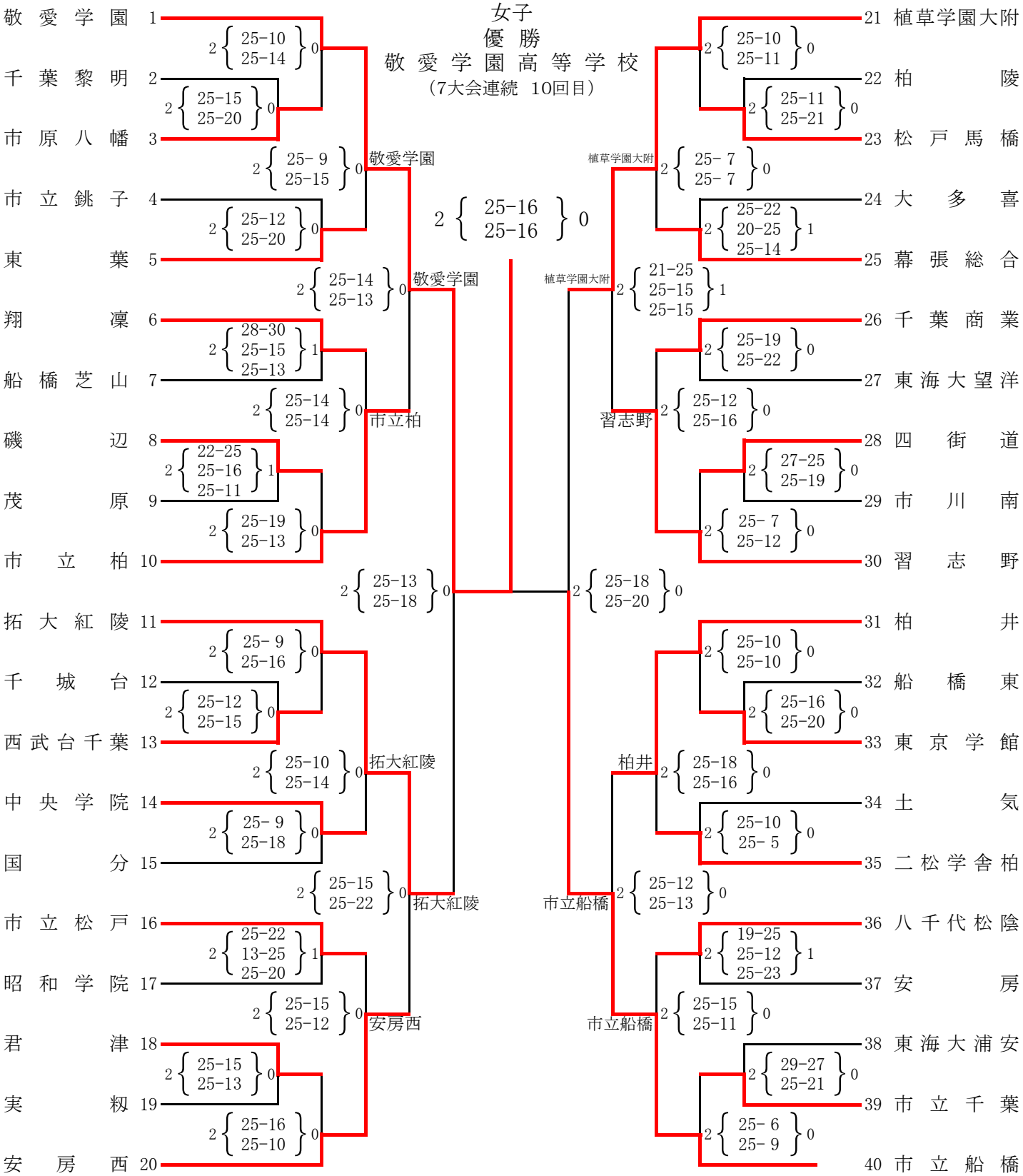

5･7位決定戦

市立柏　2 { 25-13 25-18 } 0

安房西

習志野　2 { 25-23 25-14 } 0

柏井

3位決定戦

拓大紅陵　2 { 25-16 25-16 } 0

植草学園大附

第2位　船橋市立船橋高校
第3位　植草学園大学附属高校
第4位　拓殖大学紅陵高校
第5位　柏市立柏高校
第5位　習志野市立習志野高校
第7位　千葉県安房西高校
第7位　千葉県立柏井高校
（上位8チームが関東大会出場）