令和６年度千葉県高等学校総合体育大会バレーボール競技大会　男子No.1

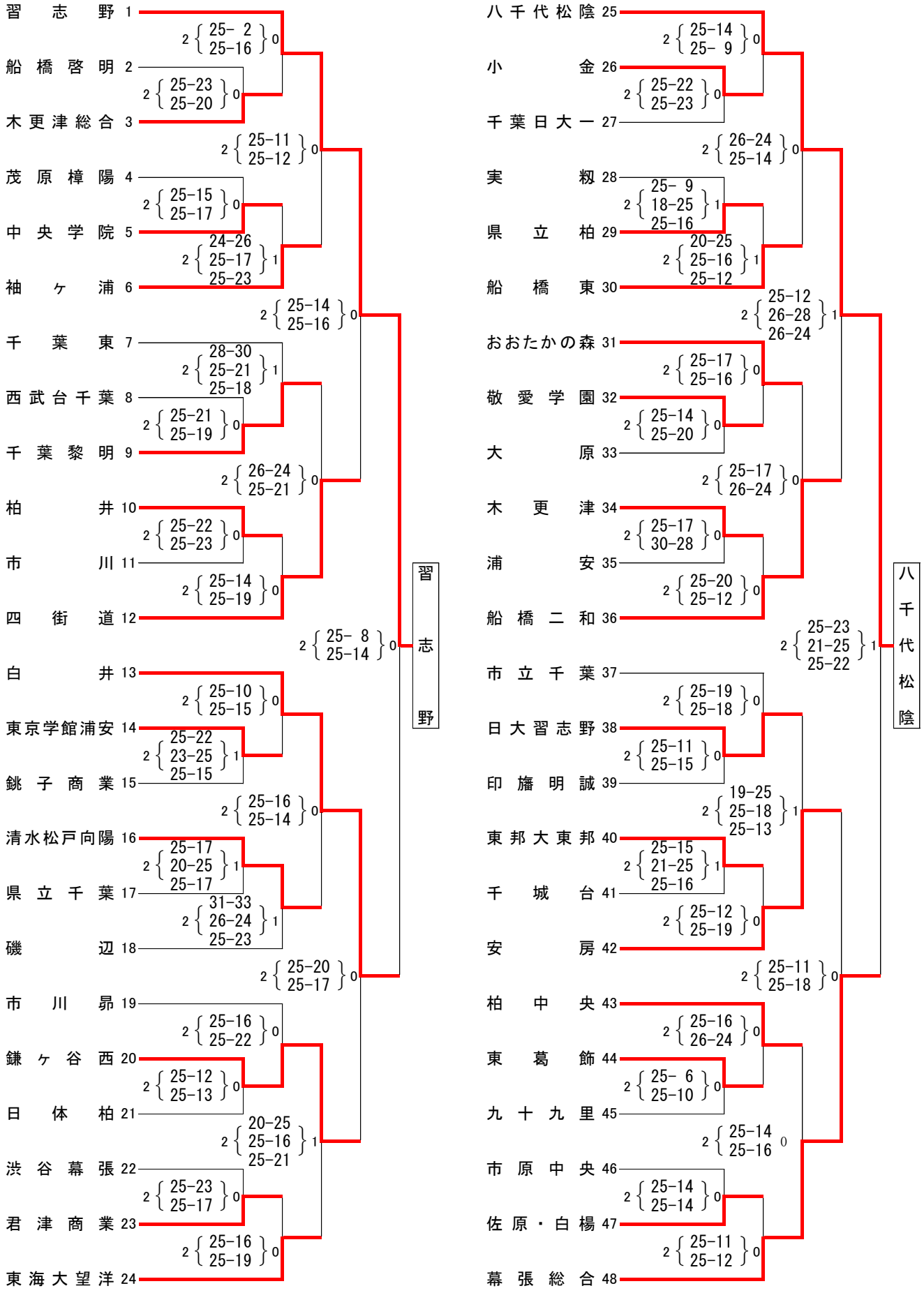

男子　第1位　習志野市立習志野高等学校　（4年連続33回優勝39回出場）
第2位　船橋市立船橋高等学校
第3位　八千代松陰高等学校
第4位　東京学館船橋高等学校

男子No.2

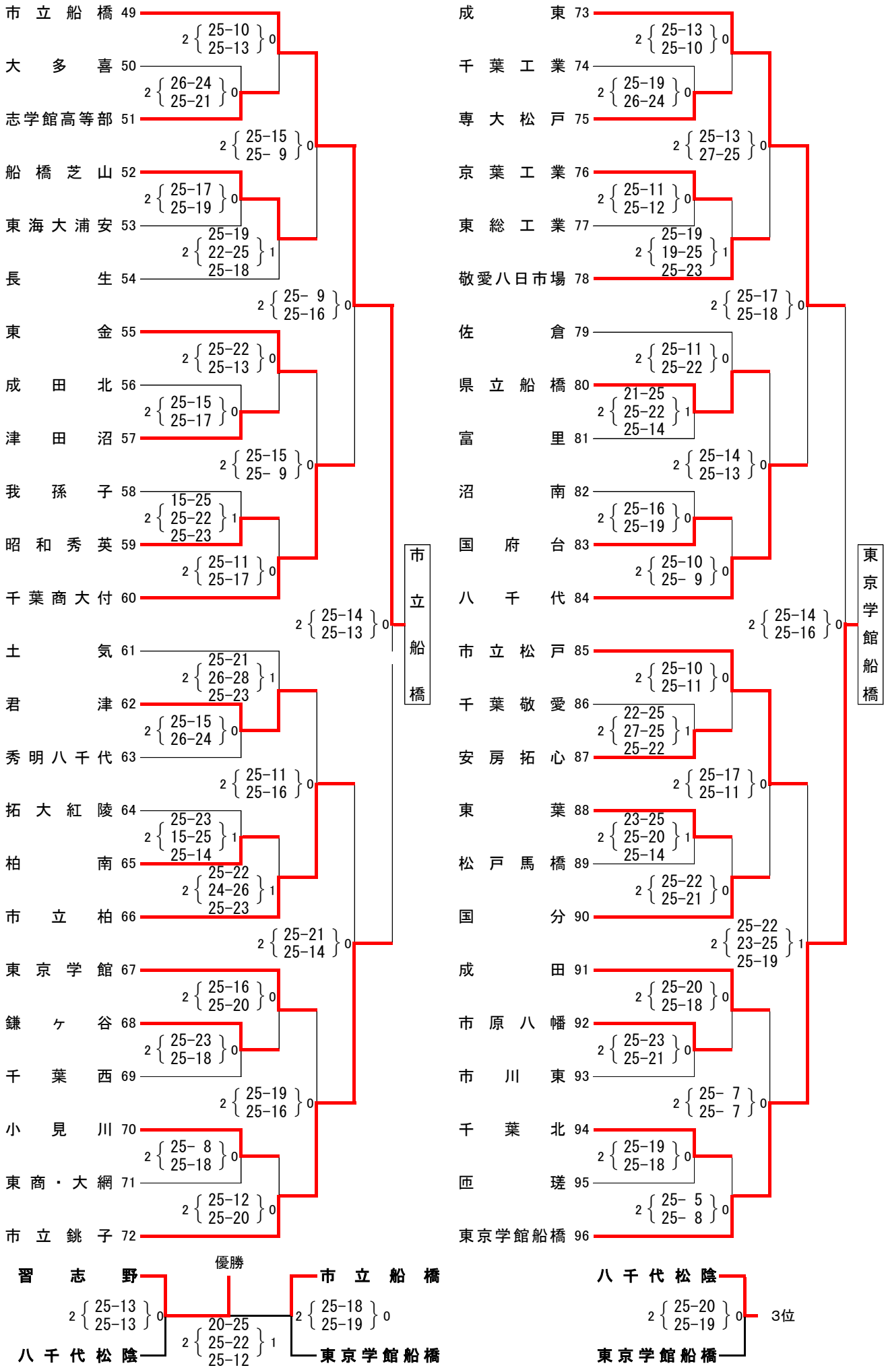
市立船橋 49
大多喜 50
志学館高等部 51
船橋芝山 52
東海大浦安 53
長生 54
東金 55
成田北 56
津田沼 57
我孫子 58
昭和秀英 59
千葉商大付 60
土気 61
君津 62
秀明八千代 63
拓大紅陵 64
柏南 65
市立柏 66
東京学館 67
鎌ヶ谷 68
千葉西 69
小見川 70
東商・大網 71
市立銚子 72
成東 73
千葉工業 74
専大松戸 75
京葉工業 76
東総工業 77
敬愛八日市場 78
佐倉 79
県立船橋 80
富里 81
沼南 82
国府台 83
八千代 84
市立松戸 85
千葉敬愛 86
安房拓心 87
東葉 88
松戸馬橋 89
国分 90
成田 91
市原八幡 92
市川東 93
千葉北 94
匝瑳 95
東京学館船橋 96
2 { 25-10 25-13 } 0
2 { 26-24 25-21 } 0
2 { 25-15 25- 9 } 0
2 { 25-17 25-19 } 0
2 { 25-19 22-25 25-18 } 1
2 { 25- 9 25-16 } 0
2 { 25-22 25-13 } 0
2 { 25-15 25-17 } 0
2 { 25-15 25- 9 } 0
2 { 15-25 25-22 25-23 } 1
2 { 25-11 25-17 } 0
2 { 25-14 25-13 } 0
2 { 25-21 26-28 25-23 } 1
2 { 25-15 26-24 } 0
2 { 25-11 25-16 } 0
2 { 25-23 15-25 25-14 } 1
2 { 25-22 24-26 25-23 } 1
2 { 25-21 25-14 } 0
2 { 25-16 25-20 } 0
2 { 25-23 25-18 } 0
2 { 25-19 25-16 } 0
2 { 25- 8 25-18 } 0
2 { 25-12 25-20 } 0
2 { 25-13 25-10 } 0
2 { 25-19 26-24 } 0
2 { 25-13 27-25 } 0
2 { 25-11 25-12 } 0
2 { 25-19 19-25 25-23 } 1
2 { 25-17 25-18 } 0
2 { 25-11 25-22 } 0
2 { 21-25 25-22 25-14 } 1
2 { 25-14 25-13 } 0
2 { 25-16 25-19 } 0
2 { 25-10 25- 9 } 0
2 { 25-14 25-16 } 0
2 { 25-10 25-11 } 0
2 { 22-25 27-25 25-22 } 1
2 { 25-17 25-11 } 0
2 { 23-25 25-20 25-14 } 1
2 { 25-22 25-21 } 0
2 { 25-22 23-25 25-19 } 1
2 { 25-20 25-18 } 0
2 { 25-23 25-21 } 0
2 { 25- 7 25- 7 } 0
2 { 25-19 25-18 } 0
2 { 25- 5 25- 8 } 0
市立船橋
東京学館船橋
優勝
習志野
2 { 25-13 25-13 } 0
八千代松陰
2 { 20-25 25-22 25-12 } 1
市立船橋
2 { 25-18 25-19 } 0
東京学館船橋
八千代松陰
2 { 25-20 25-19 } 0
3位
東京学館船橋