令和５年度千葉県高等学校総合体育大会バレーボール競技大会　女子No.1

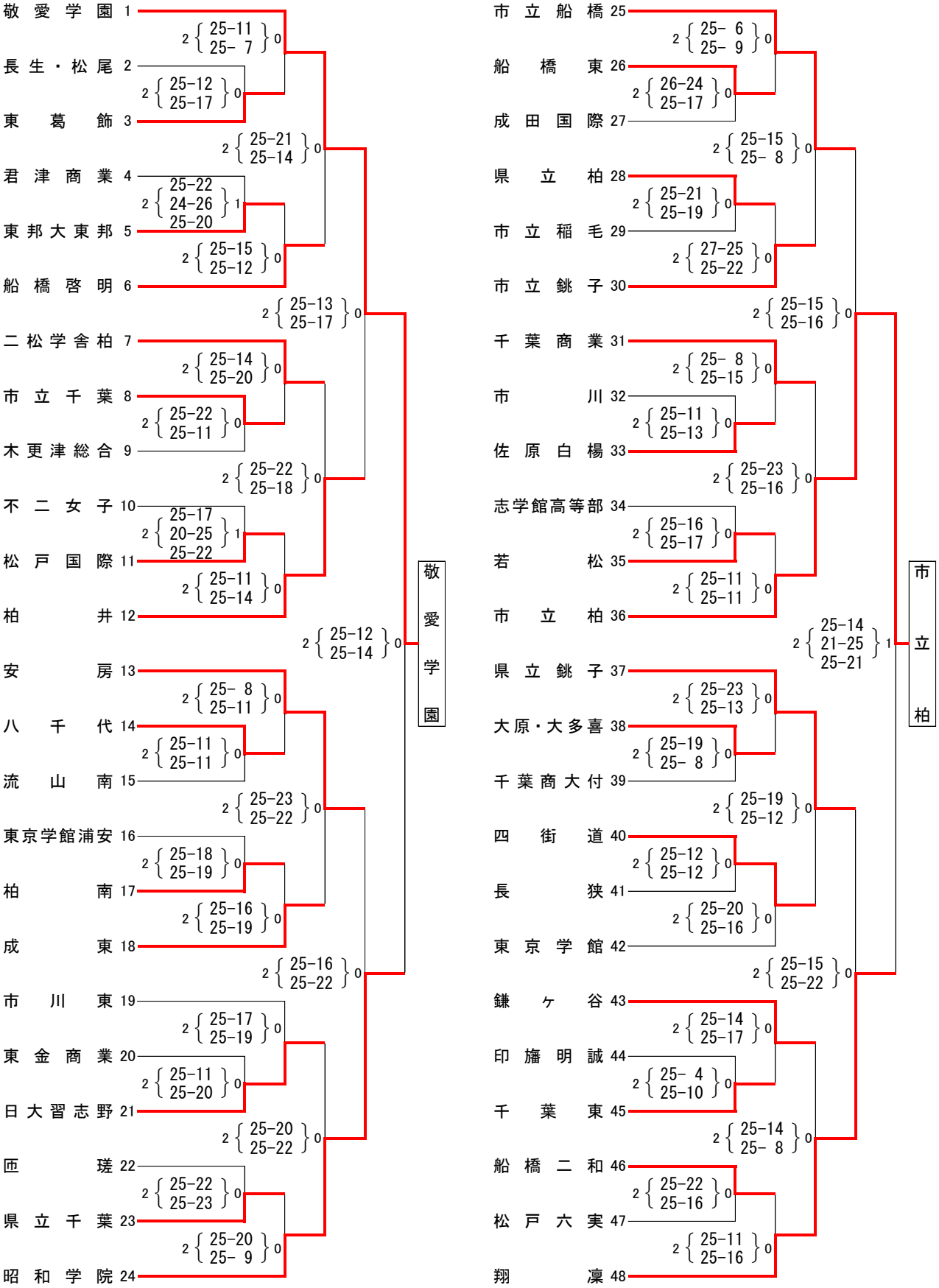

女子　第1位　敬愛学園高等学校（2年ぶり6回目優勝17回目出場）
第2位　習志野市立習志野高等学校
第3位　植草学園大附属高等学校
第4位　柏市立柏高等学校

女子No.2

植草学園大附 49
幕張総合 50
京葉 51
白井船橋法典 52
銚子商業 53
土気 54
木更津 55
国分 56
佐倉東 57
千城台 58
我孫子 59
検見川 60
八千代松陰 61
磯辺 62
成田 63
茂原 64
松戸馬橋 65
東海大望洋 66
東海大浦安 67
東葉 68
四街道北 69
君津 70
国府台 71
県立松戸 72
市立松戸 73
薬園台 74
野田中央 75
千葉北 76
柏の葉 77
千葉黎明 78
東金 79
安房拓心 80
市川南 81
千葉南 82
袖ヶ浦 83
西武台千葉 84
中央学院 85
柏陵 86
木更津東 87
船橋芝山 88
流山おおたか 89
千葉敬愛 90
安房西 91
成田北 92
大網 93
実籾 94
佐原 95
習志野 96

2 { 25-12 / 25-14 } 0
2 { 25- 7 / 25- 7 } 0
2 { 21- 9 / 25-16 } 0
2 { 25-20 / 25-16 } 0
2 { 25-18 / 16-25 / 25-20 } 1
2 { 25-23 / 25-10 } 0
2 { 25-20 / 25-14 } 0
2 { 25-23 / 25-14 } 0
2 { 25-11 / 25-17 } 0
2 { 25- 6 / 25-12 } 0
2 { 25-18 / 25-16 } 0
2 { 25-19 / 25- 9 } 0
2 { 25-20 / 25-16 } 0
2 { 25-15 / 25-14 } 0
2 { 25-18 / 25-22 } 0
2 { 25-12 / 25-13 } 0
2 { 25-23 / 25-16 } 0
2 { 25-14 / 25- 5 } 0
2 { 25- 9 / 25-15 } 0
2 { 25-12 / 25-14 } 0
2 { 25-14 / 25-18 } 0
2 { 25- 9 / 25- 6 } 0
2 { 25-11 / 25-15 } 0
2 { 25- 5 / 25-15 } 0
2 { 25-20 / 20-25 / 25-21 } 1
2 { 25-12 / 25-15 } 0
2 { 22-25 / 25-20 / 25-10 } 1
2 { 25-20 / 25-23 } 0
2 { 27-25 / 24-26 / 25-20 } 1
2 { 25-19 / 25-23 } 0
2 { 25-18 / 25-18 } 0
2 { 25-18 / 25-22 } 0
2 { 25-15 / 25-23 } 0
2 { 25-12 / 25-18 } 0
2 { 25-14 / 25-18 } 0
2 { 21-25 / 25-21 / 25- 9 } 0
2 { 25- 8 / 25-18 } 0
2 { 25-15 / 25-13 } 0
2 { 16-25 / 26-24 / 25-13 } 1
2 { 26-24 / 23-25 / 25-21 } 1
2 { 25-10 / 25-13 } 0
2 { 25-18 / 25-12 } 0
2 { 25-11 / 23-25 / 25-11 } 1
2 { 25-12 / 25- 8 } 0
2 { 25-15 / 25-21 } 0
2 { 25- 4 / 25- 7 } 0

植草学園大附
習志野

敬愛学園
市立柏
2 { 25-14 / 25-19 } 0
2 { 25-23 / 25-21 } 0
植草学園大附
習志野
2 { 25- 8 / 25-14 } 0

3位決定戦
市立柏
植草学園大附
2 { 28-26 / 25-23 } 0