平成１８年度　関東高等学校バレーボール大会千葉県予選会

女子

第1位
船橋市立船橋高等学校
（3年ぶり13回目）

2〔25-16 / 25-20〕0

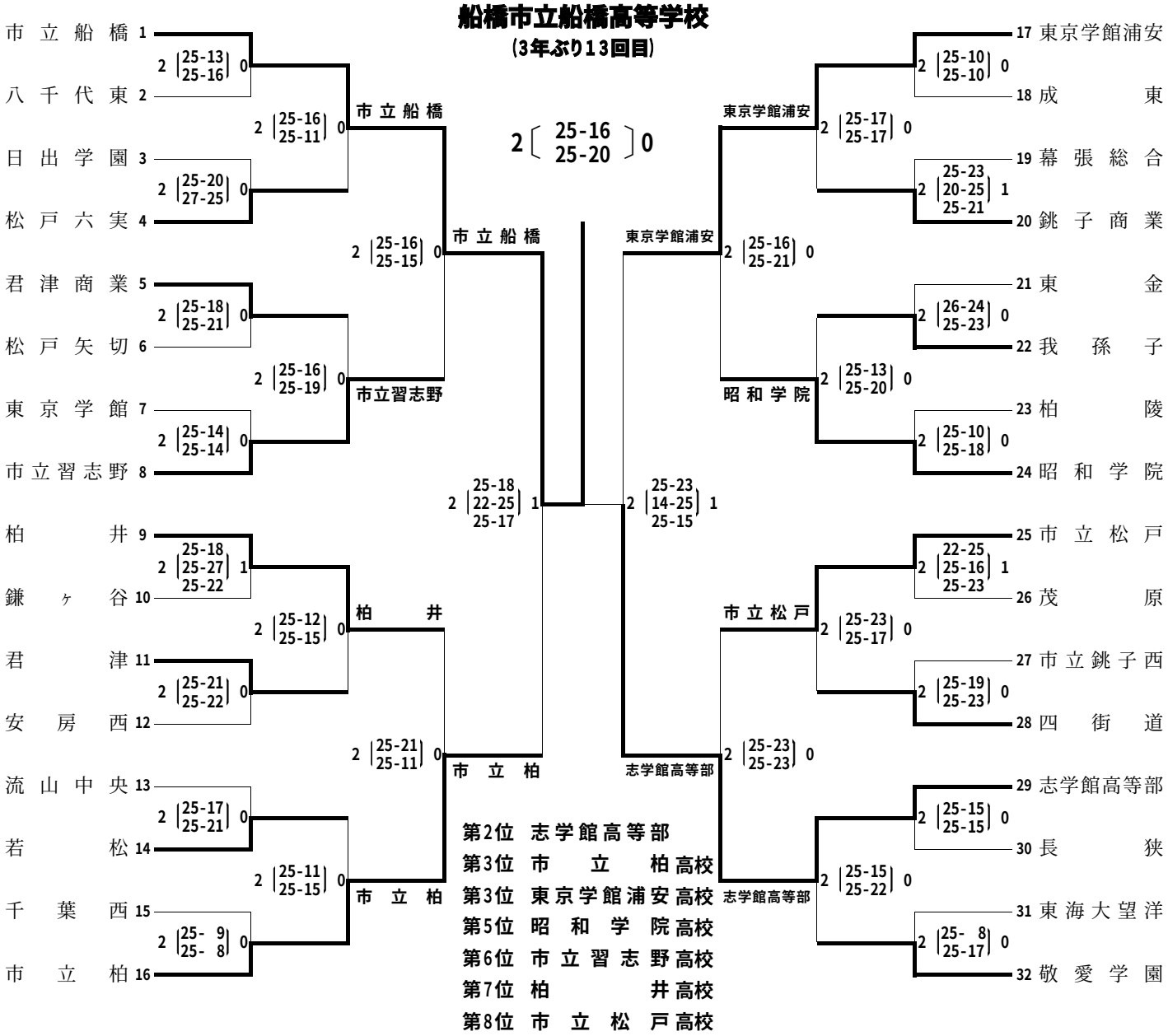
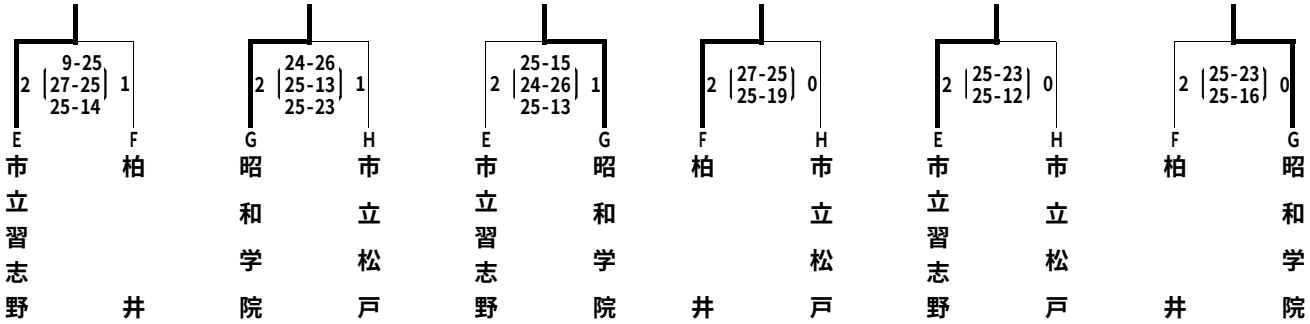
第2位　志学館高等部
第3位　市立柏高校
第3位　東京学館浦安高校
第5位　昭和学院高校
第6位　市立習志野高校
第7位　柏井高校
第8位　市立松戸高校
（上位6チームが関東大会に出場）