平成１８年度　関東高等学校バレーボール大会千葉県予選会

男子
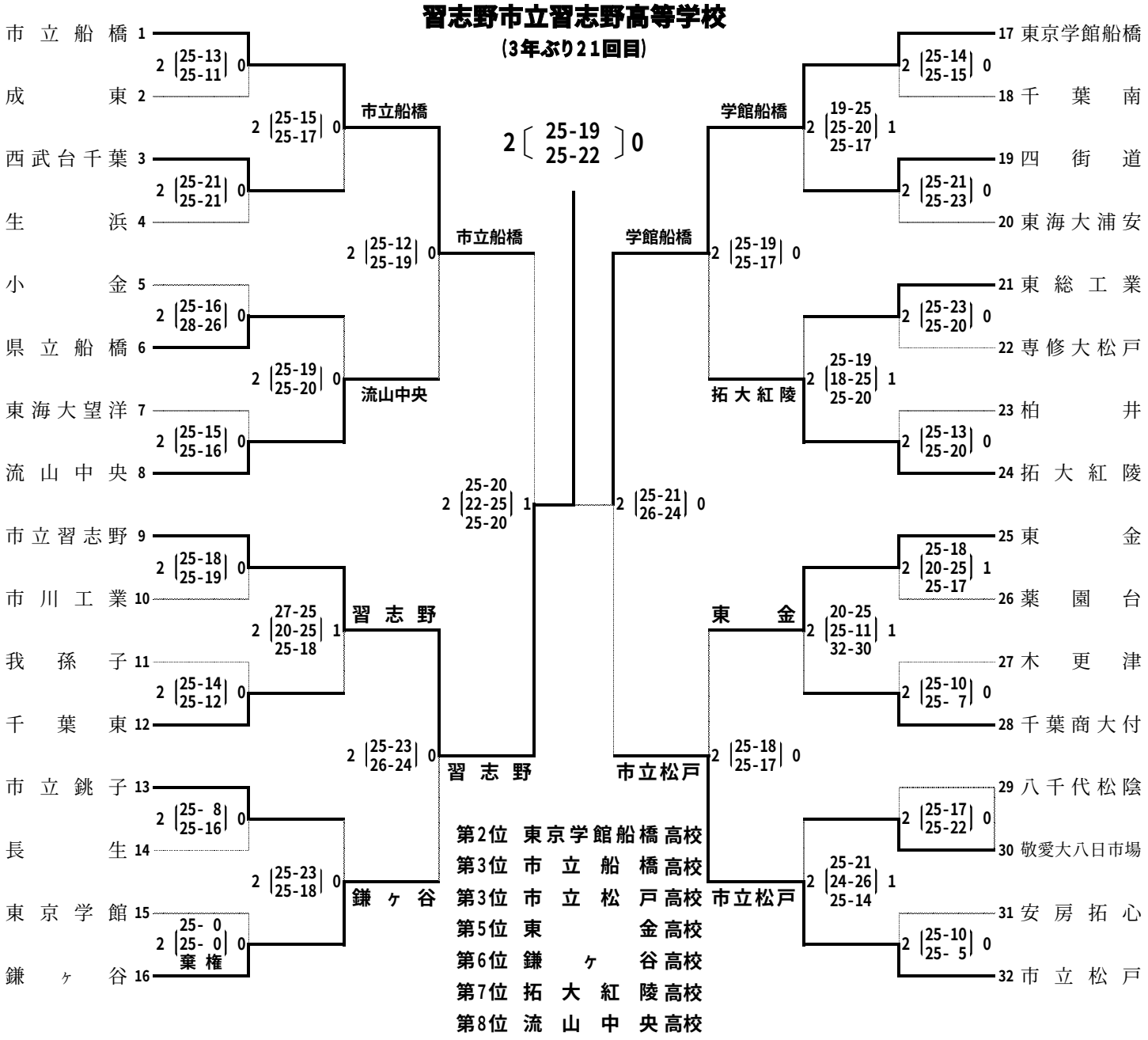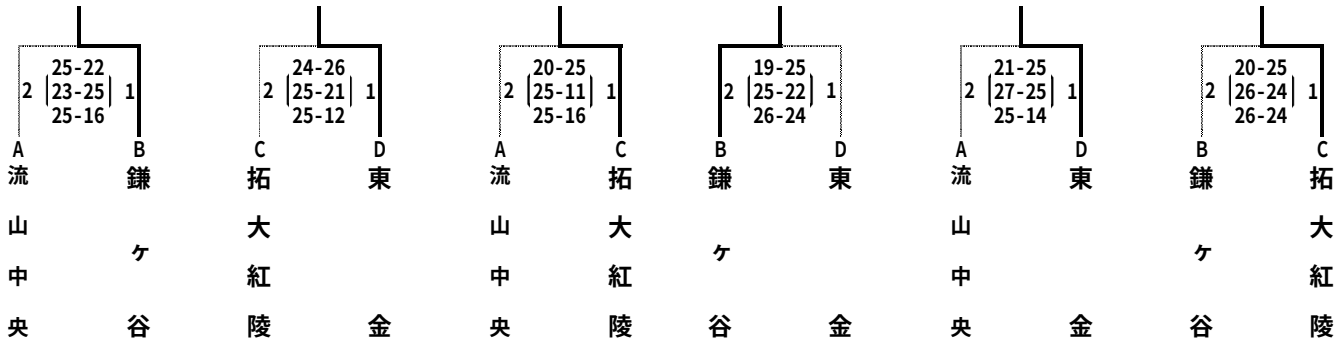
第1位
習志野市立習志野高等学校
（3年ぶり21回目）