平成１５年度関東高等学校バレーボール大会県予選会

男　子

第１位

習志野市立習志野高等学校

（２年連続２０回目）

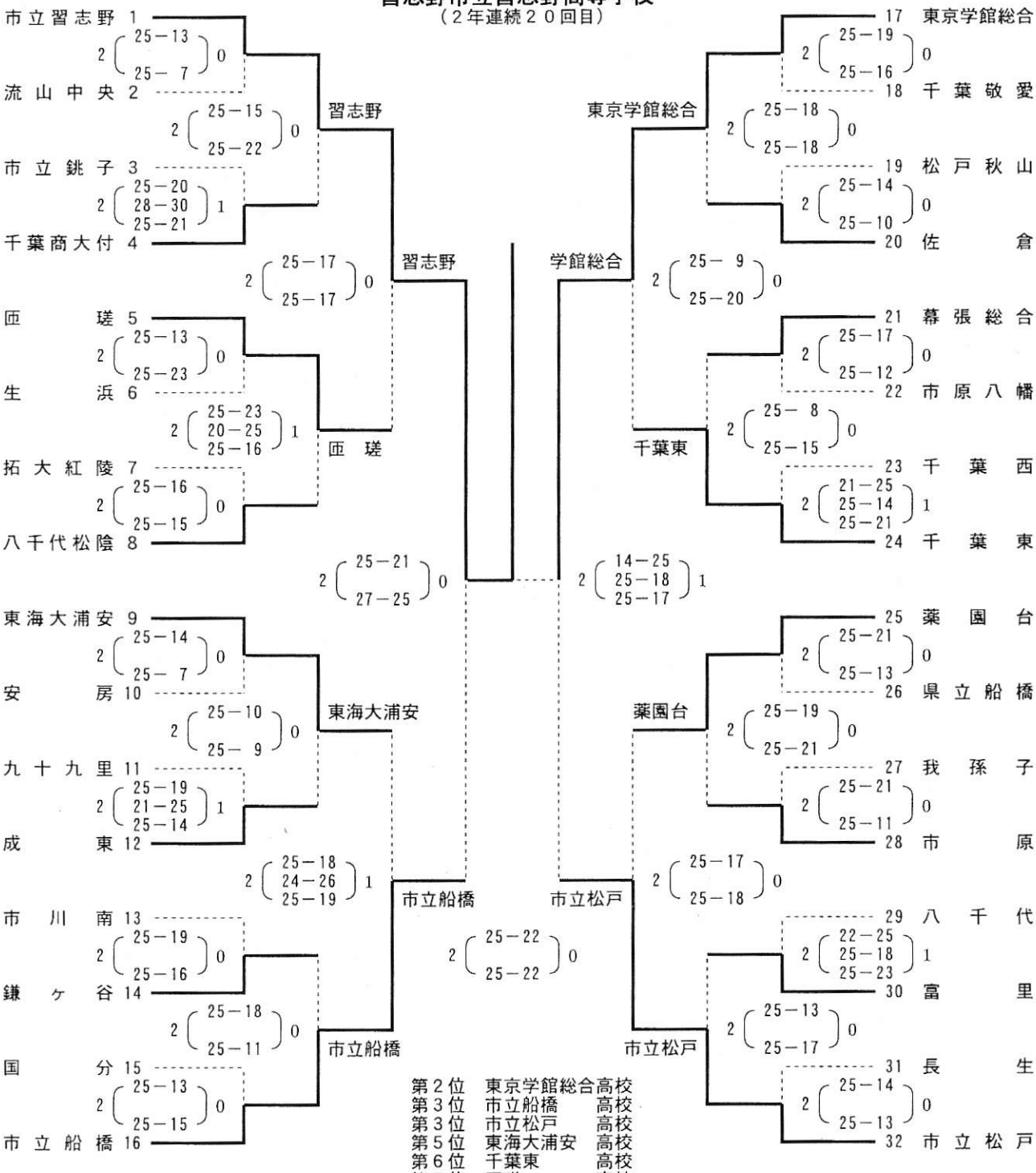
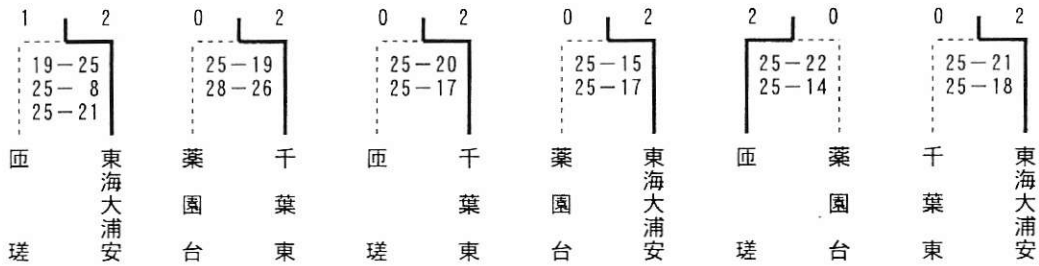
第２位　東京学館総合高校
第３位　市立船橋　　高校
第３位　市立松戸　　高校
第５位　東海大浦安　高校
第６位　千葉東　　高校
第７位　匝瑳　　高校
第８位　薬園台　　高校
（上位６チームが関東大会に出場）